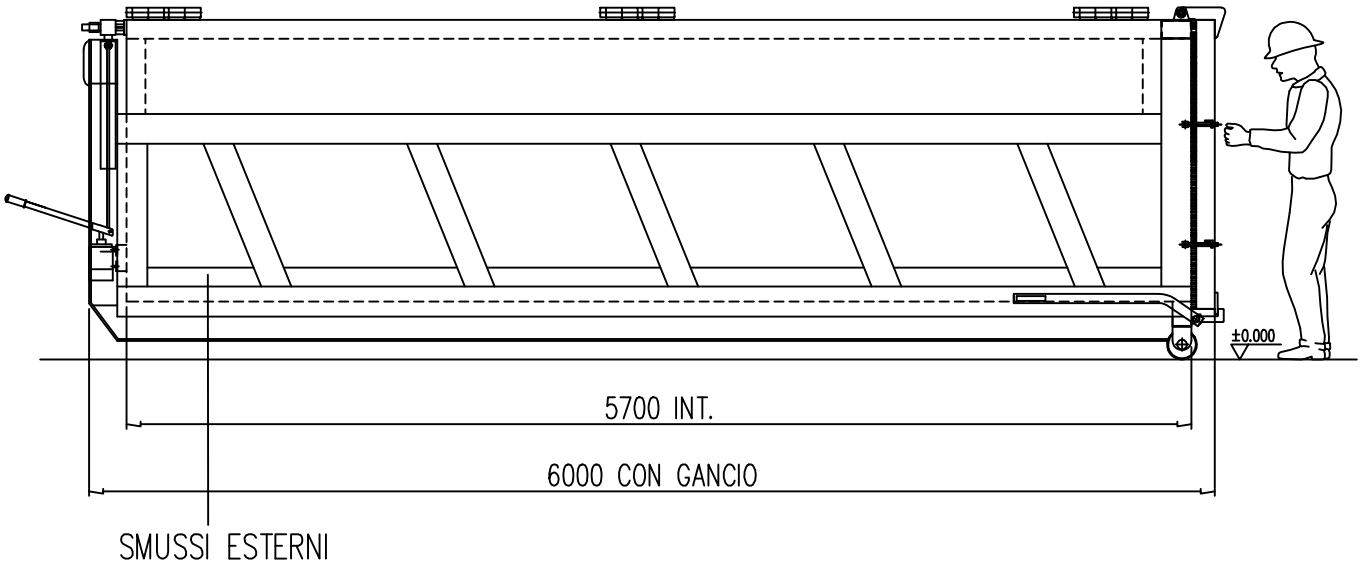
±0.000
5700 INT.
6000 CON GANCIO
SMUSSI ESTERNI

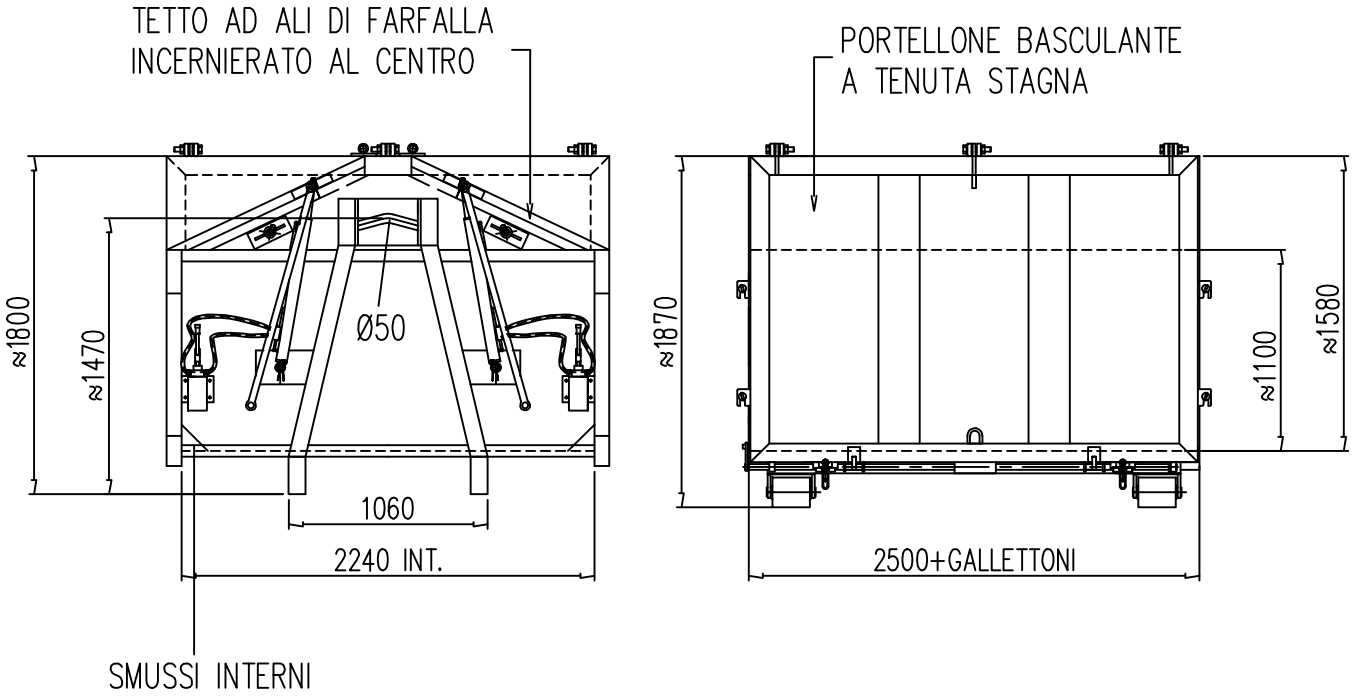
TETTO AD ALI DI FARFALLA
INCERNIERATO AL CENTRO
≈1800
≈1470
Ø50
1060
2240 INT.
SMUSSI INTERNI
PORTELLONE BASCULANTE
A TENUTA STAGNA
≈1870
≈1100
≈1580
2500+GALLETTONI